RADIK CLEAN VK

Radiateurs panneaux pour des locaux où il existe des critères sévères en matière d'hygiène et de propreté, avec raccordement par le bas, par la droite



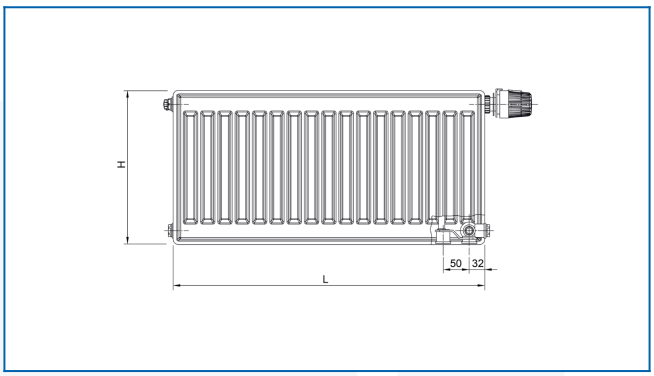

Filtres entrés

Puissance thermique: t_1: 75 °C | t_2: 65 °C | t_i: 20 °C | Δt: 50 °C

